Чертежи с размерами

Серия 1LG6 с чугунным корпусом, типоразмер от 280 S до 315 L

Тип монтажного исполнения IM B3

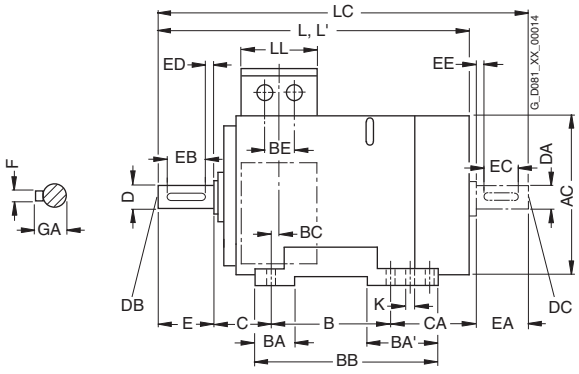

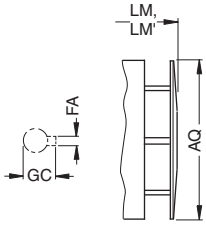

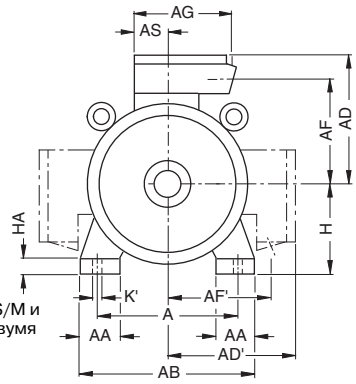

Двигатели с типоразмером 280 S/M и 315 S/M/L имеют литые лапы с двумя отверстиями с полевой стороны.

Типы монтажного исполнения IM B5 и IM V1
(Z = количество отверстий для крепления)

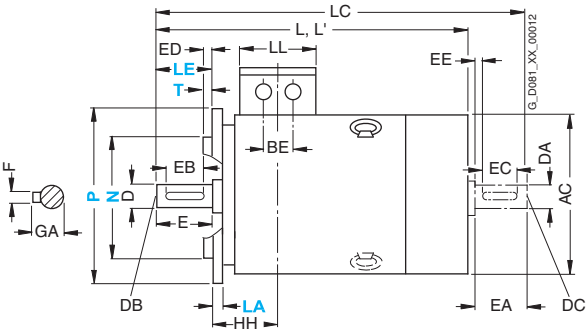

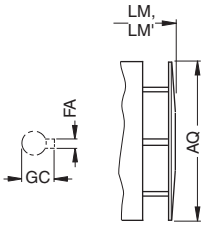

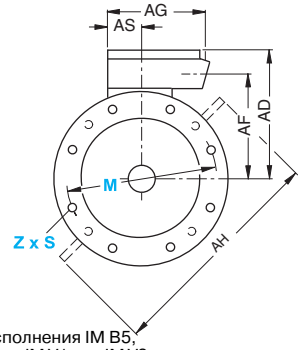

Двигатели поставляются с двумя установленными рым-болтами в соответствии с типом монтажного исполнения IM B5, благодаря чему имеется возможность изменения позиции в соответствии с типом монтажного исполнения IM V1 или IM V3. Необходимо отметить, что не следует прикладывать усилие перпендикулярно плоскости кольца.

Для двигателей			Обозначение размеров в соответствии с **IEC**																					
Типо-размер	Тип	Коли-чество полюсов	A	AA	AB	AC[1]	AD	AD'	AF	AF'	AG	AH	AQ	AS	B*	BA	BA'	BB	BC	BE	C	CA*	H	HA
280 S	1LG6 280	2	457	100	540	555	432	432	348	348	300	672	525	118	368	100	151	479	62	110	190	267	280	40
		4, 6, 8																						
280 M	1LG6 283	2	457	100	540	555	432	432	348	348	300	672	525	118	419	100	151	479	62	110	190	326	280	40
		4																						
		6, 8																				216		
	1LG6 288	2	457	100	540	555	432	432	348	348	300	672	525	118	419	100	151	479	62	110	190	326	280	40
		4, 6																						
315 S	1LG6 310	2	508	120	610	610	500	500	400	400	380	780	590	154	406	125	176	527	69	110	216	315	315	50
	1LG6 310	4, 6, 8																						
315 M[2]	1LG6 313	8	508	120	610	610	500	500	400	400	380	780	590	154	457	125	176	527	69	110	216	264	315	50
	1LG6 313	2	508	120	610	610	500	500	400	400	380	780	590	154	457	125	176	578	69	110	216	424	315	50
	1LG6 313	4, 6																						
315 L[2]	1LG6 316	2	508	120	610	610	500	500	400	400	380	780	590	154	508	125	176	578	69	110	216	373	315	50
	1LG6 316	4, 6																						
	1LG6 316	8																						
	1LG6 317	2	508	120	610	610	500	500	400	400	380	780	590	154	508	155	206	648	69	110	216	513	315	50
	1LG6 317	4, 6																						
	1LG6 317	8																578						
	1LG6 318	2	508	120	610	610	651	651	524	524	470	780	590	165	508	155	206	648	69	135	216	513	315	50
	1LG6 318	4																						
	1LG6 318	6, 8					500	500	400	400	380									110				

* Этот размер назначен в DIN EN 50347 для указанного типоразмера.

1) Измерено по головкам болтов (т.е. не по кожуху вентилятора).

2) При кодах заказа, указывающих позиции клеммной коробки (K09, K10 и K11), на двигатели устанавливают крепёжные лапы с 3 просверленными отверстиями, имеющие размер "B" (соответственно 406, 457 и 508 мм). Тогда размер BB будет равен 666 мм.