AENDERUNGEN, DIE DEM FORTSCHRITT DIENEN, BEHALTEN WIR UNS VOR.
DUE TO DEVELOPMENT AND IMPROVEMENTS IN DESIGN WE RESERVE THE RIGHT TO INTRODUCE CHANGES WITHOUT PRIOR NOTICE.

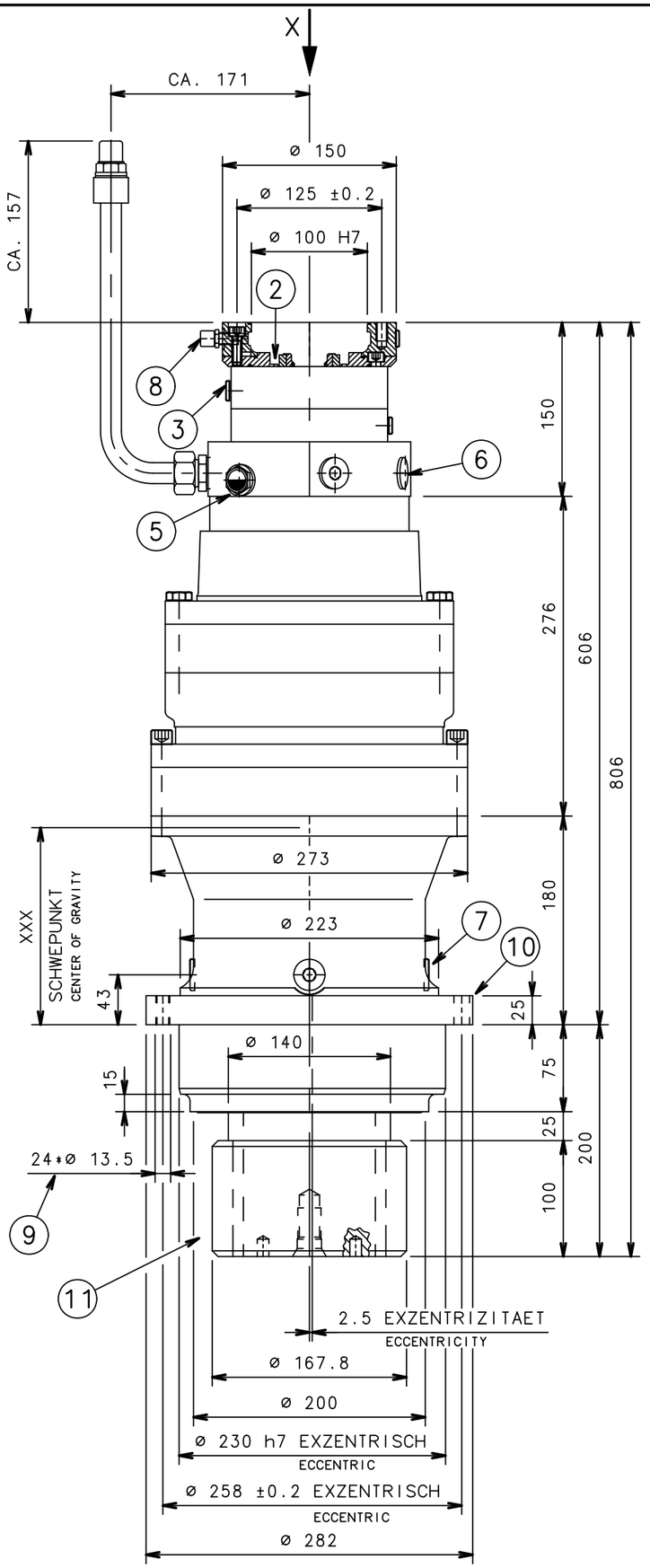

ANSICHT X
VIEW X

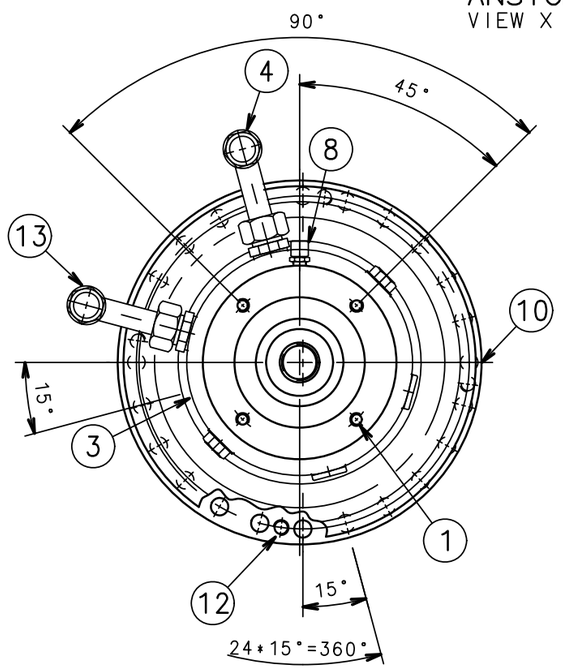

13	LUFTFILTER 0,2 BAR BZW. OELEINFUELLUNG - ANORDNUNG SIEHE ANSICHT X , WECHSELBAR MIT POS.6	AIR FILTER 0,2 BAR OIL FILLING PLUG ARRANGEMENT-SEE VIEW X CHANGE FOR POS.6
12	4* ABDRUECKGEWINDE	4* PRESS OFF TAPET HOLES
11	ZAHNFLANKEN INDUKTIV GEHAERTET UND GEGLAETTET -QUALITAET 9e KOPFFLANKEN-RUECKNAHME UND RADIUS ENTSPR. ROTHE ERDE	INDUCTION HARDENING OF TOOTH FLANK ZOLLERN SPECIAL IMPROVED SURFACE FINISH QUALITY 9e PINION TIP RELIEF AND -RADIUS ACC. ROTHE ERDE
10	EXZENTERHOCHPUNKT	AT THIS POINT MAX. ECCENTRICITY
9	ANZUGSMOMENT FUER M12 = 110 Nm FESTIGKEITSKLASSE 10.9	TIGHTENING TORQUE FOR M12 = 110 Nm STRENGTHRATING 10.9
8	LUFTFILTER M 10*1 (0,04 BAR) BEI ANSCHLUSS AN RUECKLAUFLEITUNG ENTFERNEN △p=0,5 BAR MAX.	AIR VENT M 10*1 (0.04 BAR) TO BE REMOVED TO CONNECT LEAKAGE PIPE △p=0,5 BAR MAX.
7	4* OELABLASS M 22*1.5	4* OIL OUTLET M 22*1.5
6	2* VERSCHLUSSCHRAUBE	2* SCREW PLUG
5	2* OELSTANDSAUGE	2* OIL LEVEL SIGHT GLASS
4	OELEINFUELLUNG WECHSELBAR MIT POS.6	OIL FILLING PLUG CHANGE POSSIBLE FOR POS.6
3	DRUCKOELANSCHLUSS FUER LAMELLENBREMSE M 12*1.5/12TIEF - NUR GEFILTERTES OEL VERWENDEN - FILTERFEINHEIT 20-25µ	HYDRAULIC CONNECTION FOR MULTI-DISC BRAKE M 12*1.5 /12 DEEP - USE ONLY HYDRAULIC OIL FILTERED - MESH-SIZE 20-25µ
2	VOR ANBAU DES HYDROMOTORS BREMSE MIT ATF OEL GEFUELLT OELMENGE SIEHE TECHN. DATEN	BEFORE ASSEMBLING OF HYDRAULIC MOTOR TO FILL THE BRAKE WITH ATF OIL OIL QUANTITY TAKE NOTE OF TECHN. DATA
1	FUER MOTOR 4*M10/16 TIEF/ZENTRIERØ 100	FOR MOTOR 4*M 10/16 DEEP/CENTR.Ø 100
ANLAGE-UND ANSCHRAUBFLAECHEN OEL-,FETT UND LACKFREI		SURFACE TO BE FREE FROM OIL AND GREASE

TECHNISCHE DATEN TECHNICAL DATA

ABTRIEBSDREHMOMENT	OUTPUT TORQUE	T AB (NM)	10 400	
ABTRIEBSDREHMOMENT	OUTPUT TORQUE STAT. MAX	T AB (NM)	15 600	
ANTRIEBSDREHMOMENT	INPUT TORQUE	T AN (NM)	112	
ABTRIEBSDREHZAHL	OUTPUT SPEED	N AB (MIN-1)	15	
ANTRIEBSDREHZAHL	INPUT SPEED	N AN (MIN-1)	1 505	
ANTRIEBSDREHZAHL	INPUT SPEED MAX	N AN (MIN-1)	1 505	
UEBERSETZUNG	RATIO	I	+100,3	
ABTRIEBSRITZEL OUTPUT PINION	GEHAERTET ~~UNGEHAERTET~~ HARDENING ~~NO HARDENING~~		G	
MODUL	MODULE	M (MM)	12	
ZAEHNEZAHL	NUMBER OF TEETH	Z	11	
EINGRIFFSWINKEL	PRESSURE ANGLE	ALPHA (°)	20	
PROFILVERSCHIEBUNGSFAKTOR	PROFILE DISPLACEMENT FACTOR	X	+0,5	
BREITE	WIDTH	B (MM)	100	
ACHSABSTAND	CENTER DISTANCE	A (MM)	1067,88	
ZAHNMESSWEITE	BASE TANGENT LENGTH MEASURED	W (MM)	59,091	
MESSZAEHNEZAHL	NUMBER OF TEETH MEASURED	Z'	2	
ZAHNKRANZ RING GEAR	~~INNENVERZAHNT~~ AUSSENVERZAHNT ~~INTERNAL TOOTHING~~ EXTERNAL TOOTHING		A	
ZAEHNEZAHL	NUMBER OF TEETH		166	
PROFILVERSCHIEBUNGSFAKTOR	PROFILE DISPLACEMENT FACTOR	X	--	
BREMSE	PARKING BRAKE	TYPE	23 N	
FEDERN PRO BREMSE	SPRINGS PER ONE BRAKE	GR 1 / GR 2	12	12
REIBFLAECHEN FRICTION SURFACE	AUSSENLAMELLEN EXTERNAL DISCS / INNENLAMELLEN INTERNAL DISCS		10	8 / 7
LUEFTENDDRUCK PRESS. AT END OF BRAKE RELEASE	MIN / MAX	P E (BAR)	19	300
STAUDRUCK	BACK PRESSURE	P S (BAR)	--	
DYNAMISCHES BREMSMOMENT BEI DYNAMIC BRAKING TORQUE	NASSLAUF WET RUNNING	T DYN (NM)	120	
STATISCHES BREMSMOMENT BEI STATIC BRAKING TORQUE	NASSLAUF WET RUNNING / TROCKENLAUF DRY RUNNING	T STAT (NM)	156	180
ATF-OEL FUER BREMSE BEI NASSLAUF ATF OIL FOR BRAKE WET RUNNING		Q (LTR)	0,1	
MOTOR - HYDRAULISCH	HYDRAULIC HYDROMATIK	TYPE	A2FM 32/61/A	
~~MOTOR ELEKTRISCH~~	~~ELECTRIC~~ .	P (KW)	--	
ANTRIEBSWELLE INPUT SHAFT	WELLEN Ø SHAFT Ø / ZAEHNEZAHL TEETH	D (MM)	30 DIN5480	14
LAENGENABSTAND	LINEAR MEASURE	X/Y (MM)	26 +2	MIN.61
DREHSINN: ANTRIEB ZU ABTRIEB SENSE OF ROTATION : INPUT TO OUTPUT	GLEICH / ~~ENTGEGENGESETZT~~ SAME / ~~OPPOSITE SENSE~~		G	
MASSE OHNE ANTRIEBSMOTOR	MASS WITHOUT MOTOR	M (KG)	CA. 170	
(A) GETRIEBEOEL	TRANSMISSION OIL	SYNTH.	CLP PG 68	
ERFORDERLICHE FUELLMENGE	QUANTITY REQUESTED	Q (LTR)	CA. 5,2	
(A) FETT	GREASE	DIN 51825	KP2G-50	
AUSLEGUNG FEM LAYOUT ACC. FEM	M5 / L2 / T5		P = CONST.	
(A) BETRIEBSTEMPERATUR/ OELTEMPERATUR	OPERATING TEMPERATURE/ OIL TEMPERATURE	- 40°C TO + 70°C		

AE.NR.	B	AENDERUNG	DATUM	NAME
02326	A	OELTEMPERATUR,OELSORTE UND FETTSORTE GEAENDERT	24.07.02	KLEIN

CAD ZEICHNUNG AUSGABE 27.05.2002

ZOLLERN

	DATUM	NAME
2002		
GEZ	24.05.	LEHLEITER
GES		DATZ
	MASSTAB SCALE	
EZ/A3	------	

TYPE ZHP 3.20-L-FUE =M=
EINSATZ USE MOBIL KRAN
KD-ID-NR CU-ID-NR

BEZ. DESIGN. DREHWERKSGETRIEBE
SLEWING GEAR

SACH-NR IDENT-NO 0 3.20 10137
BLATT VON .